Honda CB-1 400 History

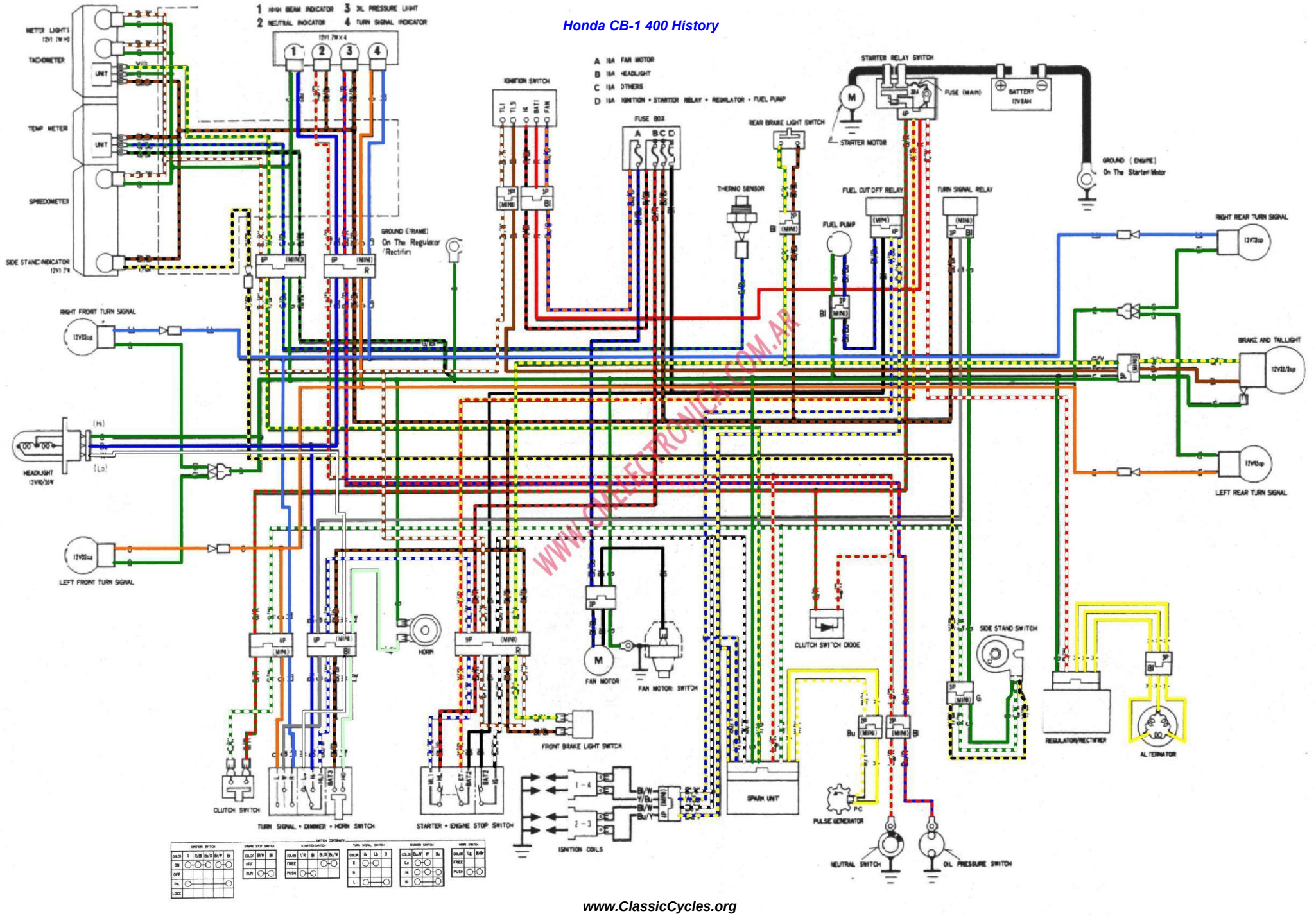

WWW.CMELECTRONICA.COM.AR